TecnoTanques

PRODUCTO GARANTIZADO

TecnoLevel
APP y Dispositivo de Nivel de Llenado

TU OPCIÓN INTELIGENTE

Tanque Vertical | Especificaciones Técnicas

TANQUES VERTICALES	DIÁMETRO MTS.	ALTURA MTS.	COLORES
VERTICAL 2,500 LTS	1.54	1.64	○ ●

*Medidas aproximadas, ya que el polietileno puede llegar a tener una variabilidad del + - 3%

REFORZAMIENTOS	DENSIDAD DE SUSTANCIA desde	hasta	PESOS
☑ Estándar		1.20 kg /dm³	50 kgs
☑ Ref. 20%	1.21	1.50 kg /dm³	60 kgs
☑ Ref. 40%	1.51	1.90 kg /dm³	70 kgs

Medida disponible en planta: Mérida | El Salto Jal. | Monterrey
(Molde Actual)

VISTA FRONTAL

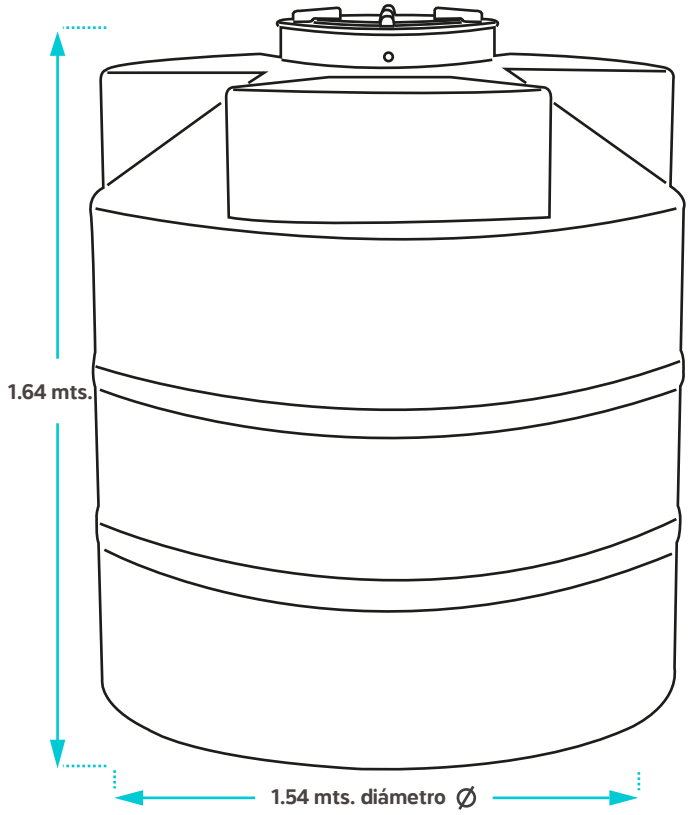

ÁREA SUPERIOR *CARGA*

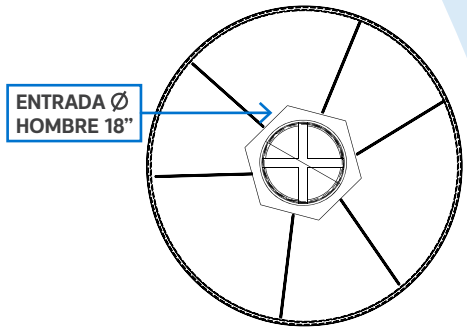

ÁREA INFERIOR *DESCARGA*

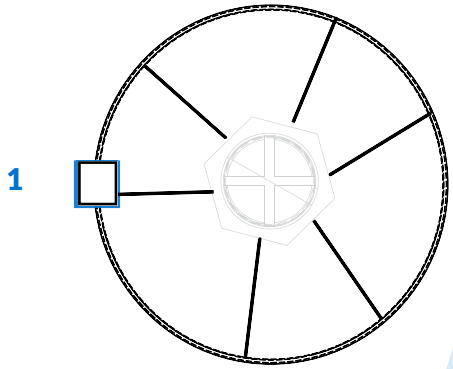

• Placa Inf. 1

CATÁLOGO DE TANQUES ▶ TABLA DE RESISTENCIAS ▶

INFORMACIÓN ADICIONAL

Sustancia: Temperatura máxima: Densidad:

Reforzamiento: Estándar ☐ Ref. 20% ☐ Ref. 40% ☐

Comentarios:

TecnoTanques

PRODUCTO GARANTIZADO

TecnoLevel
APP y Dispositivo de Nivel de Llenado

TU OPCIÓN INTELIGENTE

Tanque Vertical | Especificaciones Técnicas

TANQUES VERTICALES	DIÁMETRO MTS.	ALTURA MTS.	COLORES
VERTICAL 2,500 LTS	1.52	1.62	○ ●

*Medidas aproximadas, ya que el polietileno puede llegar a tener una variabilidad del + - 3%

REFORZAMIENTOS	DENSIDAD DE SUSTANCIA desde	hasta	PESOS
☑ Estándar		1.20 kg /dm³	50 kgs
☑ Ref. 20%	1.21	1.50 kg /dm³	60 kgs
☑ Ref. 40%	1.51	1.90 kg /dm³	70 kgs

Medida disponible en planta: San Luis Potosí | Edo. de Mex
(Molde Nuevo

VISTA FRONTAL

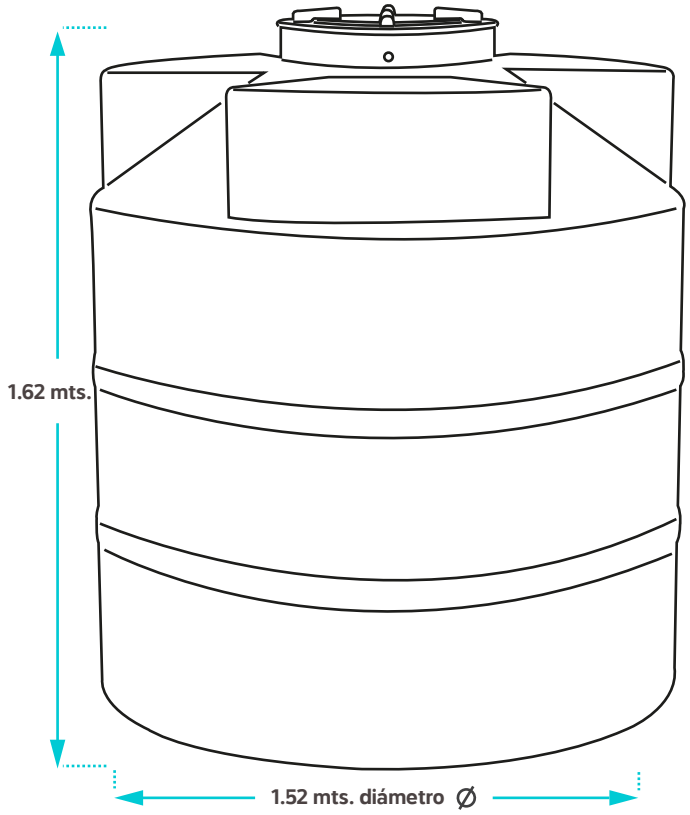

ÁREA SUPERIOR *CARGA*

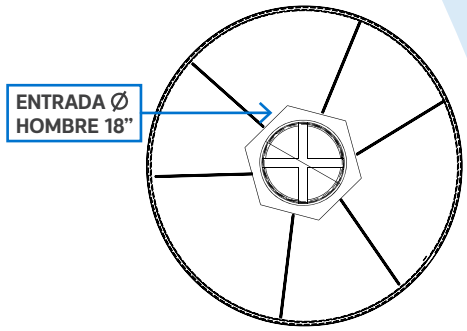

- Placa Superior disponible zona etiqueta ☐

ÁREA INFERIOR *DESCARGA*

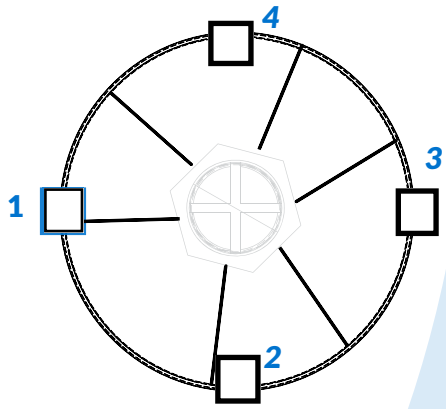

- Placa Inf. 1
- Placa Inf. 2
- Placa Inf. 3
- Placa Inf. 4

CATÁLOGO DE TANQUES ▶ TABLA DE RESISTENCIAS ▶

INFORMACIÓN ADICIONAL

Sustancia: Temperatura máxima: Densidad:

Reforzamiento: Estándar ☐ Ref. 20% ☐ Ref. 40% ☐

Comentarios:

TecnoTanques®

PRODUCTO GARANTIZADO

TecnoLevel®
APP y Dispositivo de Nivel de Llenado

TU OPCIÓN INTELIGENTE

2,500 litros Tanques Industriales De Polietileno De Alta Densidad

- Ideales para: Industria Química, Alimenticia, Minería, Metalúrgica, Agroindustria, Construcción, Transportación de agua y sustancias químicas, Purificación y Saneamiento, entre otras.

QUÍMICA | ALIMENTOS Y BEBIDAS | AUTOMOTRIZ | MINERÍA | PURIFICACIÓN

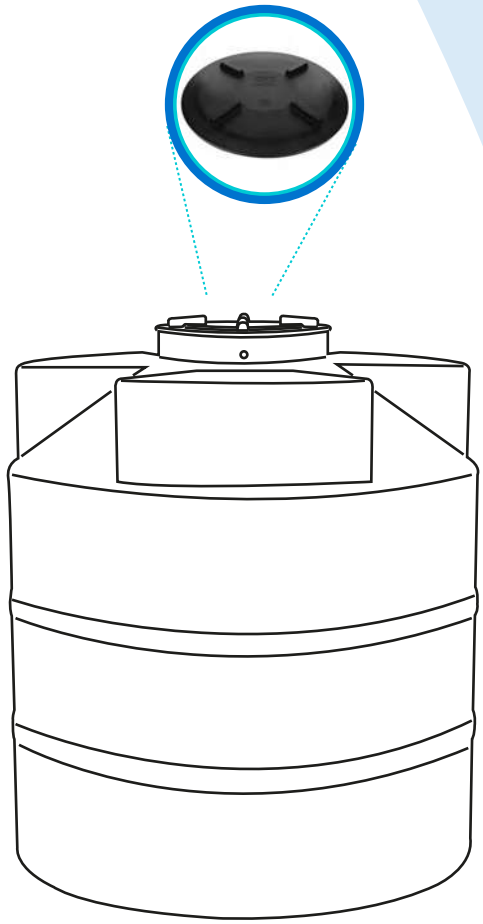

Nota: Considerar grua y dimensiones de acceso para maniobras en la entrega.

Las imágenes son representativas, pueden variar al producto real.

DISPONIBILIDAD INMEDIATA

ASESORÍA ESPECIALIZADA

PROTECCIÓN UV RESISTENCIA CORROSIVA

DESDE 5,000 LTS HASTA 40,000LTS

IDEALES PARA AGUA Y +DE 300 QUÍMICOS

GRADO ALIMENTICIO POLIETILENO 100% VIRGEN FDA y NSF

TecnoTanques®

Tecnología a tu Alcance,
Tanques y Cisternas inteligentes

Tanque Vertical | Especificaciones de Instalación

LINEAMIENTOS Y ALCANCES DE LA GARANTÍA

La instalación de los productos se debe apegar a las siguientes recomendaciones, para obtener una garantía y evitar daños:

Instalación, mantenimiento del tanque vertical en exteriores:

- No se incluye maniobra de descarga , se recomienda tener una grúa para descargar de manera segura el tanque.
- Colocar el tanque sobre una base lisa, firme, limpia y nivelada de concreto para evitar daños en la parte inferior del tanque causados por el peso del producto almacenado. No instalar el tanque blanco en exterior a cielo abierto, es recomendable tenerlo bajo sombra.
- Indispensable mantener el tanque cerrado, pero ventilado con doble venteo de 3" en la parte superior del tanque para salida de gases y el buen flujo de descarga del producto, de acuerdo a la necesidad de seguridad del producto almacenado.
- Asegurese de no rebasar la parte lisa vertical del tanque ya que domo no está diseñado para soportar la densidad de la sustancia almacenada.

Instalación y recomendaciones del tanque vertical en desnivel (sótano):

- Colocar el tanque sobre una base lisa, firme, limpia y nivelada de concreto para evitar daños en la parte inferior del tanque causados por el peso del producto almacenado. No instalar el tanque blanco en exterior a cielo abierto, es recomendable tenerlo bajo sombra.
- Indispensable mantener el tanque cerrado, pero ventilado con doble venteo de 3" en la parte superior del tanque para salida de gases y el buen flujo de descarga del producto, de acuerdo a la necesidad de seguridad del producto almacenado.
- En caso de tránsito vehicular, asegurar la resistencia de la losa superior.

Instalación y recomendaciones de conexiones e interconexiones:

- Las conexiones deben instalarse solamente en zonas de placas del tanque, e indispensable colocarse una manguera flexible a partir de 2.5 metros de longitud para alcanzar el máximo efecto flexible. Es importante la instalación de estos accesorios para funcionamiento adecuado del tanque.
  Se recomienda siempre colocar soporte en las salidas y tuberías del tanque para evitar cargas y vibraciones en el tanque.

  Especialmente en tanques a partir de 25,000 litros.
- Se recomienda la instalación de conexión, niple y válvula directo en la perforación del tanque y posteriormente la conexión flexible.
- En la interconexión de tanques indispensable usar manguera flexible a partir de 2.5 metros de longitud o según el alcance de sus tanques para absorber la contacción y expasión que influye en la resistencia del tanque.

- Asegúrese que sus conexiones cuenten con la resistencia de sus empaques para la sustancia almacenada
- Toda tubería tendrá que estar correctamente soportada, para evitar que en la zona de descarga se genere un daño para el tanque.

Recomendaciones generales tanque vertical:

- La garantía del tanque está sujeta a la entrega de la ficha técnica, con la información necesaria completa por escrito.
- No ruede su tanque sobre las conexiones y mantenga el área libre de objetos punzocortantes.
- No instale codos y tuberías rígidas a la salida de la conexión.
- Instálese en un lugar de fácil acceso, para que su mantenimiento o remoción no tenga problemas.
- Los tanques deben probarse por un mínimo de 24 - 48 horas.
- Las conexiones son diseñadas para ser apretadas manualmente, el forzamiento con herramientas puede romperlas.
- Las instalaciones adicionales al tanque tales como escaleras, regletas, conexiones fuera de placa u otras, no deben estar soportadas sobre el tanque, ya que al instalarlas puede sufrir un daño derivado de esto y el tanque pierde su garantía.
- Si hay riesgo de impacto mecánico o bandalismo se recomienda proteger con lamina perimetral o barda.

GARANTÍAS TANQUES

- **Garantía de por vida en todos los tanques y cisternas para agua por defecto de fabricación.**
- **Tanques y cisternas enterrados almacenando agua 30 años de garantía de vida útil por defecto de fabricación.**
- **Tanques en exterior almacenando agua 20 años de garantía de vida útil por defecto de fabricación.**
- **Tanques Almacenando químicos garantía 4 años por defecto de fabricación validando sustancia en tabla de resistencias químicas.**

*La garantía de por vida ampara el promedio de vida útil del tanque y exclusivamente en base a defectos de fabricación.

En ningún caso aceptaremos reclamaciones por el mal uso de nuestros productos, si no se respetaron las recomendaciones de instalación, maniobras, uso, y mantenimiento, así mismo causados por almacenamiento de sustancias, tanto en concentración, densidad y/o temperatura que no aparecen y no estén recomendadas en nuestra Tabla de Resistencias Químicas, incluyendo cualquier desatención a los presentes Términos y Condiciones. No aplica garantía en combinación de sustancias químicas.

Manifiesto que he leído y acepto lo establecido en el presente documento, así como los alcances de instalación, garantía y soporte técnico del mismo.

Nombre:

Cargo:

Fecha:

Firma de conformidad