CATÁLOGO

TANQUES INDUSTRIALES AGUA Y QUÍMICOS

www.tecnotanques.com 33 47 70 16 10

ÚNICOS CON:

GARANTÍA
DE POR VIDA

TecnoLevel
DISPOSITIVO Y APP WiFi
DE MEDICIÓN Y ESTADÍSTICA

DISPONIBILIDAD
INMEDIATA

TODAS LAS
CAPACIDADES
Y RESISTENCIAS

ASESORÍA
ESPECIALIZADA

TecnoTanques | TU OPCIÓN INTELIGENTE

¿QUIÉNES SOMOS?

Empresa líder en almacenamiento, ofrecemos la más amplia variedad en capacidades y resistencias.

Estamos a la vanguardia siendo los únicos que ofrecemos las más amplias garantías y valores agregados procurando siempre ser la mejor opción de almacenamiento acompañada de una asesoría especializada, disponibilidad inmediata y tecnología de medición incluída en nuestros equipos.

Especializados en:

INDUSTRIA | CONSTRUCCIÓN | AGRO | GOBIERNO | HOGAR

TecnoTanques®

TecnoTanques | TU OPCIÓN INTELIGENTE

ALMACENAMIENTO

TANQUES VERTICALES

NODRIZAS / PIPAS

CISTERNAS VERTICALES

TOLVAS / SILOS

CISTERNAS ORUGA

BIODIGESTORES

GARANTÍA DE POR VIDA

TecnoTanques

ESPECIFICACIONES GENERALES

REFORZAMIENTOS

TANQUES VERTICALES / TOLVAS

REFORZAMIENTO	DENSIDAD DE SUSTANCIA desde	hasta
Estándar		1.20 kg/dm3
Reforzamiento 20%	1.21 kg/dm3	1.50 kg/dm3
Reforzamiento 40%	1.51 kg/dm3	1.90 kg/dm3

COLOR:

NODRIZAS

REFORZAMIENTO	DENSIDAD DE SUSTANCIA desde	hasta
Estándar		1.20 kg/dm3
Reforzamiento 20%	1.21 kg/dm3	1.50 kg/dm3

COLOR:

Las medidas son aproximadas, ya que el polietileno puede llegar a tener una variabilidad del + - 3%

TODOS NUESTROS PRODUCTOS INCLUYEN:

TecnoLevel®
DISPOSITIVO Y APP WiFi
DE MEDICIÓN Y ESTADÍSTICA

GARANTÍA
DE POR VIDA*

*Garantía de por vida en todos los tanques y cisternas para agua por defecto de fabricación.

BENEFICIOS:

- **IDEALES** PARA AGUA Y +DE 300 QUÍMICOS
- **MUY RESISTENTES** Y HERMÉTICOS EXCELENTE COMPORTAMIENTO MECÁNICO
- **GRADO ALIMENTICIO** POLIETILENO 100% VIRGEN / FDA y NSF
- **MANTIENE OLOR** Y SABOR NATURAL DEL PRODUCTO
- **PROTECCIÓN** UV RESISTENCIA CORROSIVA
- **NO SE OXIDAN** NI SE CORROEN

TecnoTanques.

TANQUES VERTICALES

DESDE
2,500 LTS.
HASTA
65,000 LTS.

TANQUE 2,500 LITROS

COLOR:

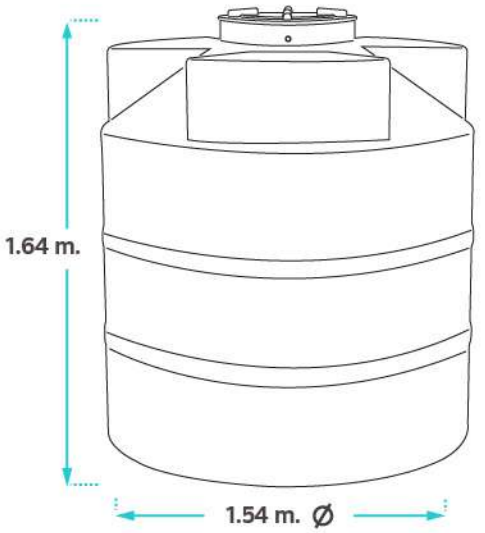

Medida disponible en planta: Mérida | El salto Jal. | Monterrey
(Molde Actual)

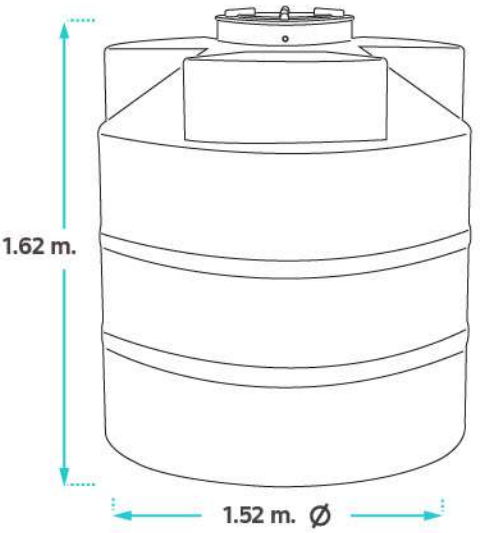

Medida disponible en planta: San Luis Potosí | Edo. de México
(Molde Nuevo)

INCLUYE ACCESORIOS PARA AGUA:

CONEXIÓN 2"

VÁLVULA FLOTADOR

PARA INTEMPERIE Y PARA INTERIOR

DISPONIBILIDAD INMEDIATA

ENVÍO GRATIS 5 Y 10 MIL LTS*

TANQUE 5,000 LITROS

COLOR:

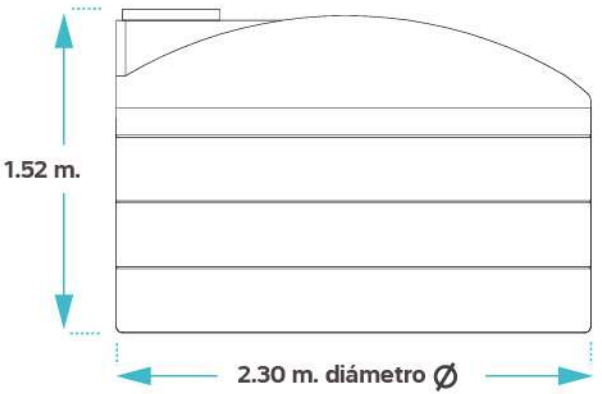

Medida disponible en planta: Monterrey | Mérida | Jalisco | Edo. de Méxcio
(Molde Actual)

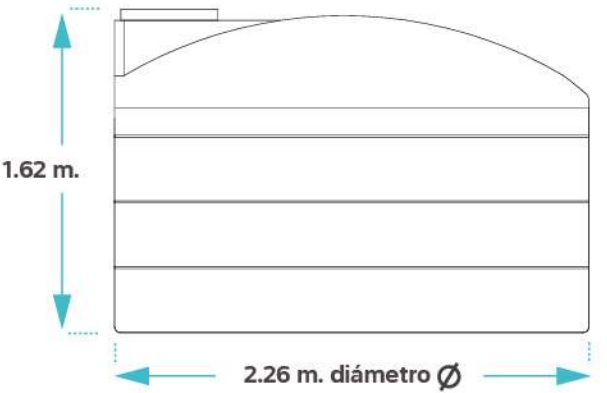

Medida disponible en planta: San Luis Potosí
(Molde Actual)

PARA INTEMPERIE Y PARA INTERIOR

DISPONIBILIDAD INMEDIATA

ENVÍO GRATIS 5 Y 10 MIL LTS*

INCLUYE ACCESORIOS PARA AGUA:

TANQUE 10,000 LITROS

COLOR: ● ○

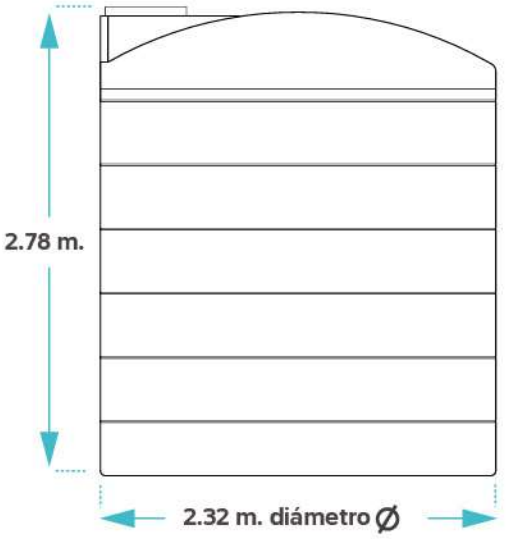

Medida disponible en planta: San Luis Potosí | Mérida
(Molde Actual)

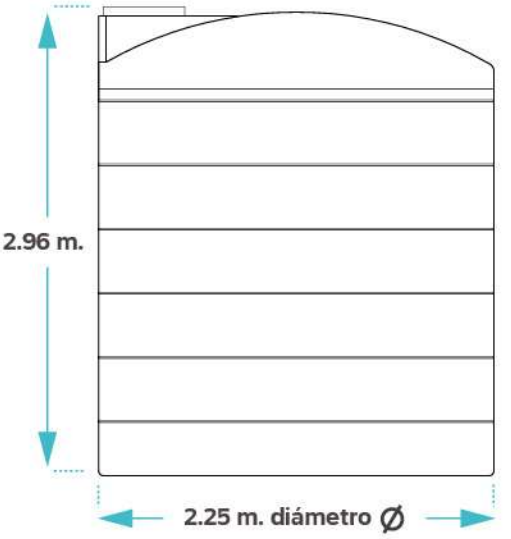

Medida disponible en planta: Tultitlán | Edo. de México | Jalisco | Monterrey
(Molde Nuevo)

INCLUYE ACCESORIOS PARA AGUA:

CONEXIÓN 2"

VÁLVULA FLOTADOR

PARA INTEMPERIE Y PARA INTERIOR

DISPONIBILIDAD INMEDIATA

ENVÍO GRATIS 5 Y 10 MIL LTS*

TANQUE 15,000 LITROS

COLOR: ● ○

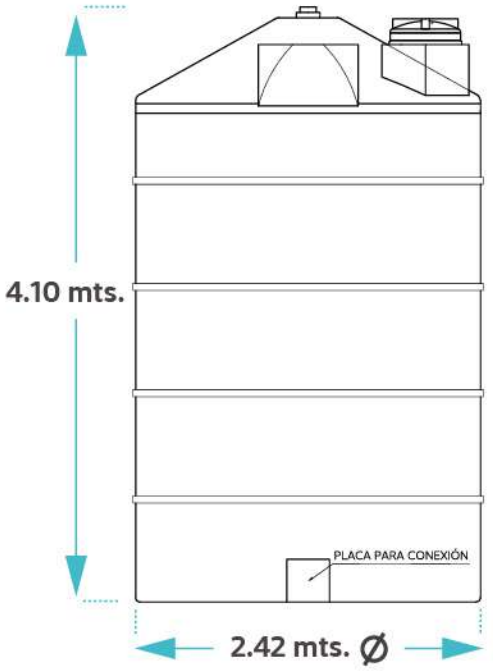

INCLUYE ACCESORIOS PARA AGUA:

ÚNICOS EQUIPADOS

AHORRA HASTA 60%
MENOS EN COSTOS
VS OTROS MATERIALES

TANQUES
INTELIGENTES
INCLUYE TECNOLEVEL

TANQUE 20,000 LITROS

COLOR: ● ○

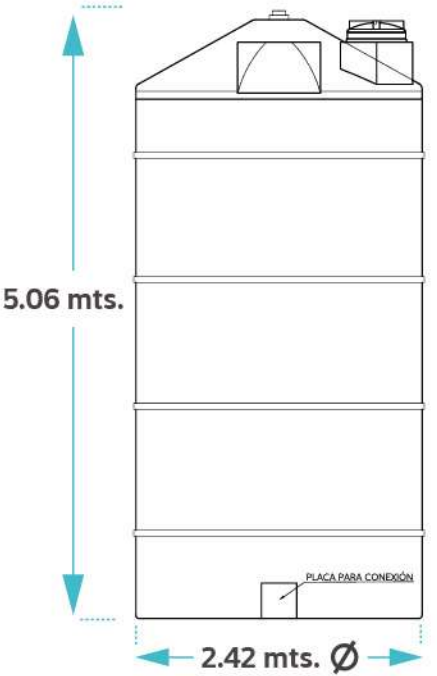

INCLUYE ACCESORIOS PARA AGUA:

ÚNICOS EQUIPADOS

AHORRA HASTA 60%
MENOS EN COSTOS
VS OTROS MATERIALES

TANQUES
INTELIGENTES
INCLUYE TECNOLEVEL

TANQUE 25,000 LITROS

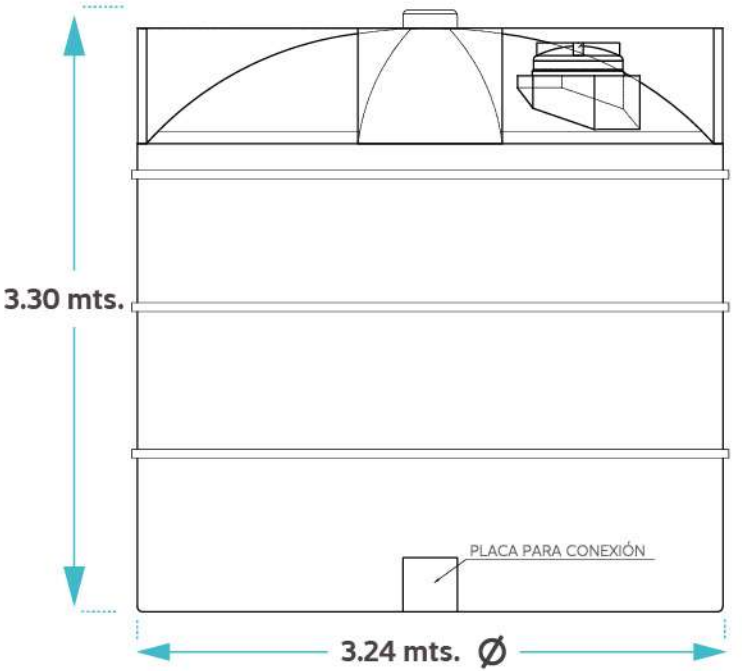

COLOR:

AHORRA HASTA 60%
MENOS EN COSTOS
VS OTROS MATERIALES

TANQUES
INTELIGENTES
INCLUYE TECNOLEVEL

INCLUYE ACCESORIOS PARA AGUA:

ÚNICOS EQUIPADOS

TANQUE 30,000 LITROS

COLOR: ● ○

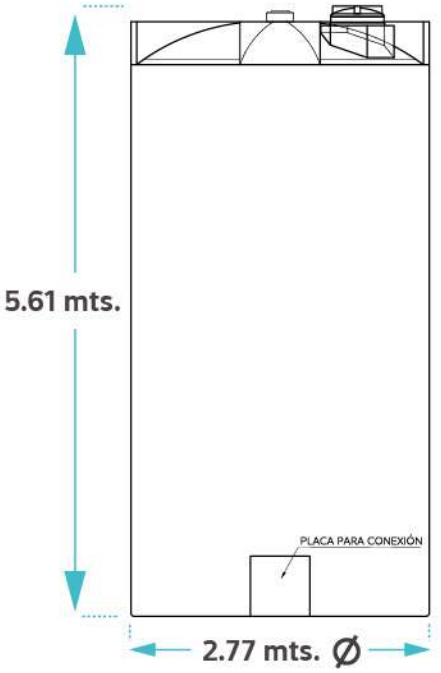

INCLUYE ACCESORIOS PARA AGUA:

ÚNICOS EQUIPADOS

AHORRA HASTA 60%
MENOS EN COSTOS
VS OTROS MATERIALES

TANQUES
INTELIGENTES
INCLUYE TECNOLEVEL

TANQUE 35,000 LTS.

COLOR: ● ○

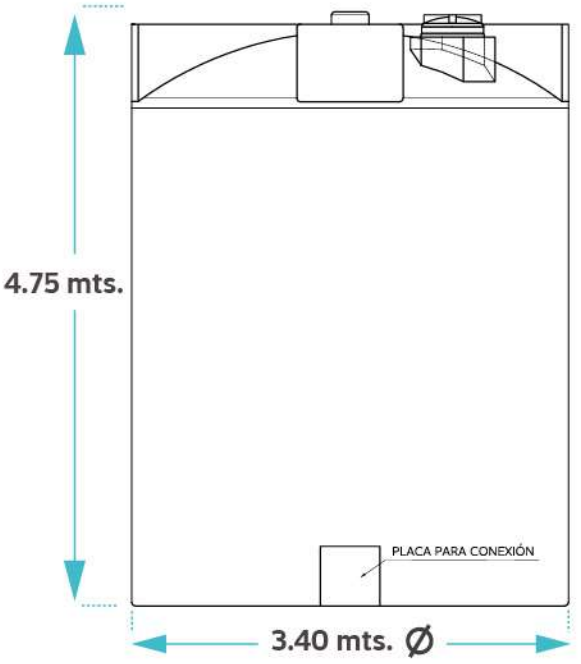

INCLUYE ACCESORIOS PARA AGUA:

ÚNICOS EQUIPADOS

AHORRA HASTA 60%
MENOS EN COSTOS
VS OTROS MATERIALES

TANQUES
INTELIGENTES
INCLUYE TECNOLEVEL

TANQUE 40,000 LTS. ALTO

COLOR: ● ○

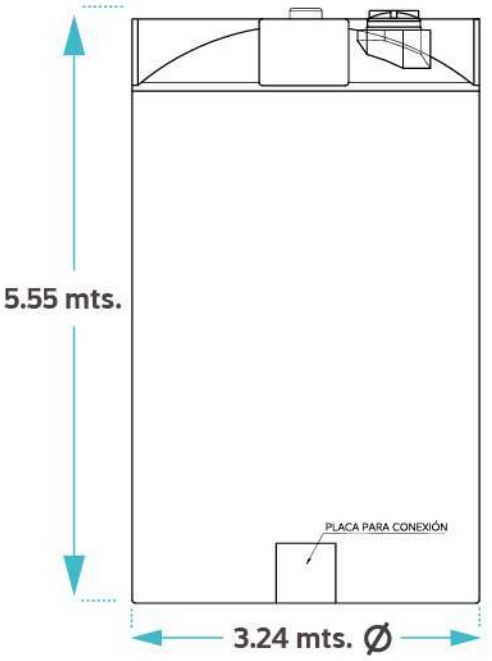

INCLUYE ACCESORIOS PARA AGUA:

ÚNICOS EQUIPADOS

AHORRA HASTA 60%
MENOS EN COSTOS
VS OTROS MATERIALES

TANQUES
INTELIGENTES
INCLUYE TECNOLEVEL

TANQUE 40,000 LTS. CHAPARRO

COLOR: ● ○

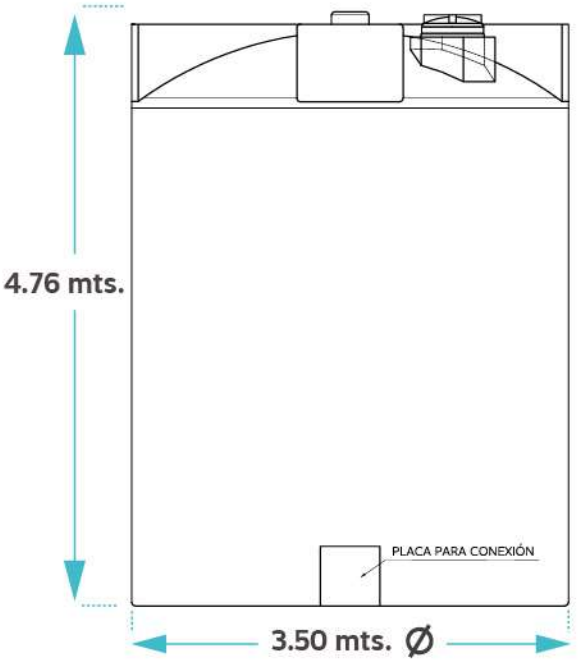

INCLUYE ACCESORIOS PARA AGUA:

ÚNICOS EQUIPADOS

AHORRA HASTA 60%
MENOS EN COSTOS
VS OTROS MATERIALES

TANQUES
INTELIGENTES
INCLUYE TECNOLEVEL

TANQUE 65,000 LITROS

COLOR: ● ○

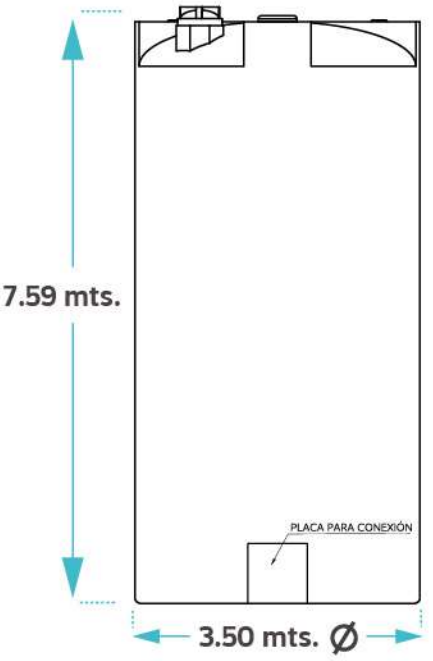

INCLUYE ACCESORIOS PARA AGUA:

ÚNICOS EQUIPADOS

AHORRA HASTA 60%
MENOS EN COSTOS
VS OTROS MATERIALES

TANQUES
INTELIGENTES
INCLUYE TECNOLEVEL

TecnoTanques

CISTERNAS VERTICALES

DESDE
1,100 LTS.
HASTA
10,000 LTS.

CISTERNA 1,100 LITROS

COLOR:

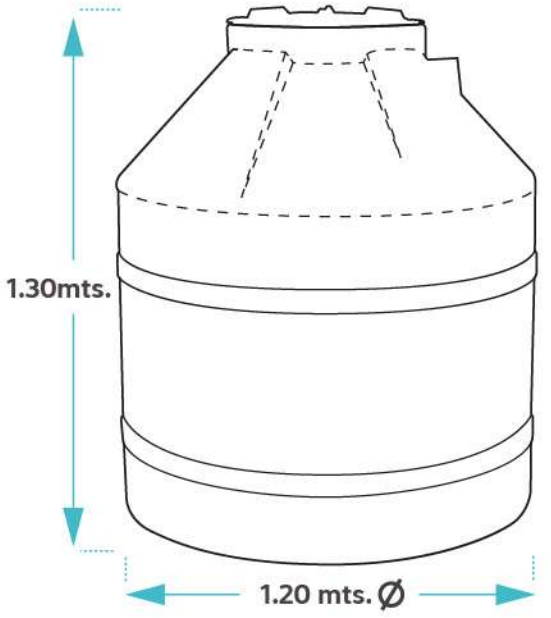

ACCESORIOS:

Cisterna Plus Básica Incluye :

- Válvula flotador 1

Cisterna Plus Equipada Incluye:

- Válvula flotador 1
- Bomba periférica de 1/2 HP 2
- Válvula de pie 3
- Electronivel 4

5 PERSONAS aprox.

GARANTÍA DE POR VIDA

**Medidas aproximadas, ya que el polietileno puede llegar a tener una variabilidad del + - 3%*

CISTERNA 2,500 LITROS

COLOR:

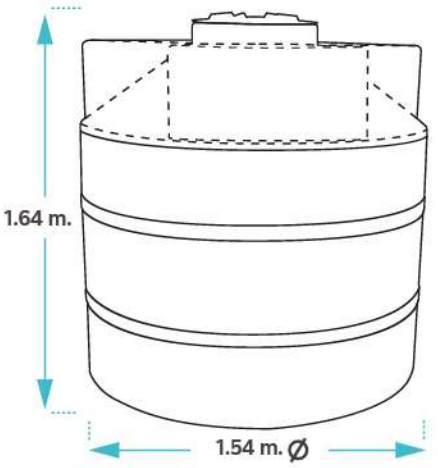

Medida disponible en planta: Mérida | El Salto | Monterrey
(Molde Actual)

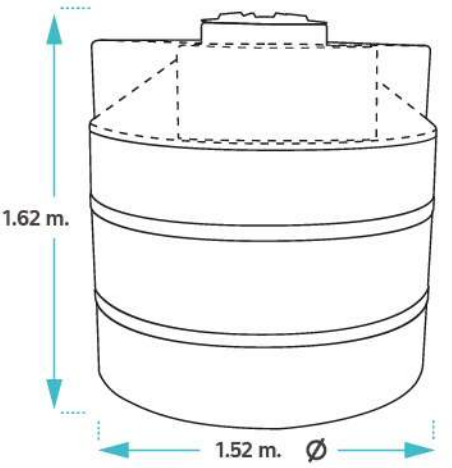

Medida disponible en planta: San Luis Potosí | Edo. de México
(Molde Nuevo)

ACCESORIOS:

Cisterna Plus Básica Incluye :

- Válvula flotador 1

Cisterna Plus Equipada Incluye:

- Válvula flotador 1
- Bomba periférica de 1/2 HP 2
- Válvula de pie 3
- Electronivel 4

10 PERSONAS aprox.

GARANTÍA
DE POR VIDA

**Medidas aproximadas, ya que el polietileno puede llegar a tener una variabilidad del + - 3%*

CISTERNA 5,000 LITROS

COLOR:

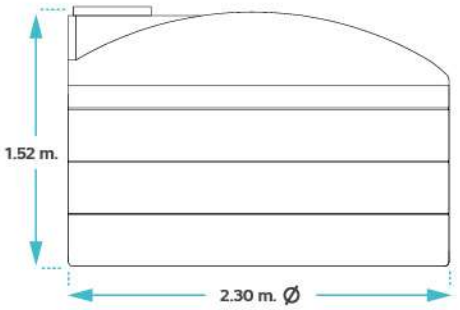

Medida disponible en planta: Monterrey | Mérida | Jalisco | Edo. de México.
(Molde Actual)

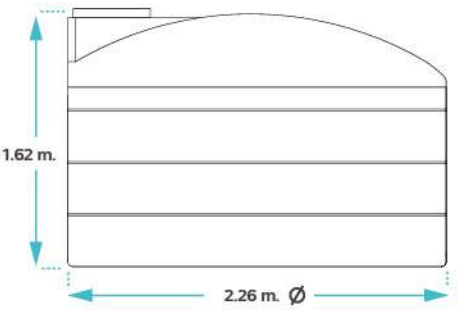

Medida disponible en planta: San Luis Potosí
(Molde Nuevo)

ACCESORIOS:

Cisterna Plus Básica Incluye :

- Válvula flotador 1

Cisterna Plus Equipada Incluye:

- Válvula flotador 1
- Bomba periférica de 1/2 HP 2
- Válvula de pie 3
- Electronivel 4

15 PERSONAS aprox.

GARANTÍA DE POR VIDA

**Medidas aproximadas, ya que el polietileno puede llegar a tener una variabilidad del + - 3%*

CISTERNA 10,000 LITROS

COLOR:

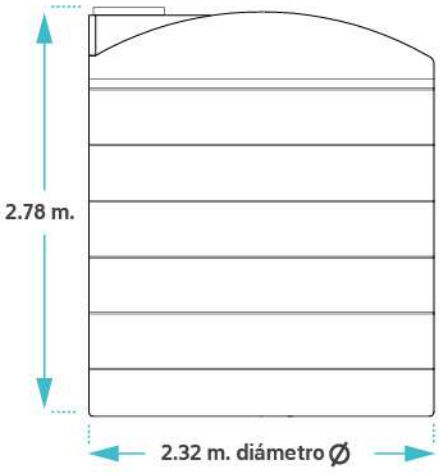

Medida disponible en planta: San Luis Potosí | Mérida
(Molde Actual)

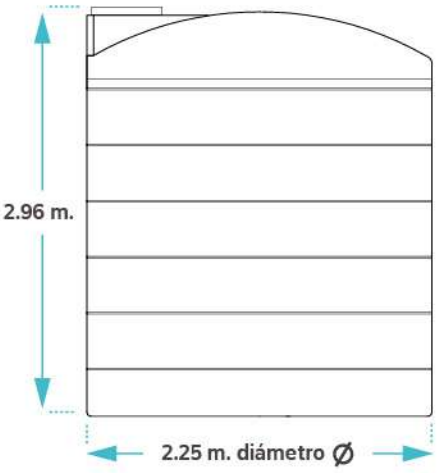

Medida disponible en planta: Tultitlán | Edo. de México | Jalisco | Monterrey
(Molde Nuevo)

ACCESORIOS:

Cisterna Plus Básica Incluye :

- Válvula flotador 1

Cisterna Plus Equipada Incluye:

- Válvula flotador 1
- Bomba periférica de 1/2 HP 2
- Válvula de pie 3
- Electronivel 4

35 PERSONAS aprox.

GARANTÍA
DE POR VIDA

**Medidas aproximadas, ya que el polietileno puede llegar a tener una variabilidad del + - 3%*

TecnoTanques

CISTERNAS ORUGA

DESDE
10,000 LTS.
HASTA
18,000 LTS.

ORUGA 10,000 LITROS

CISTERNA INDUSTRIAL

COLOR:

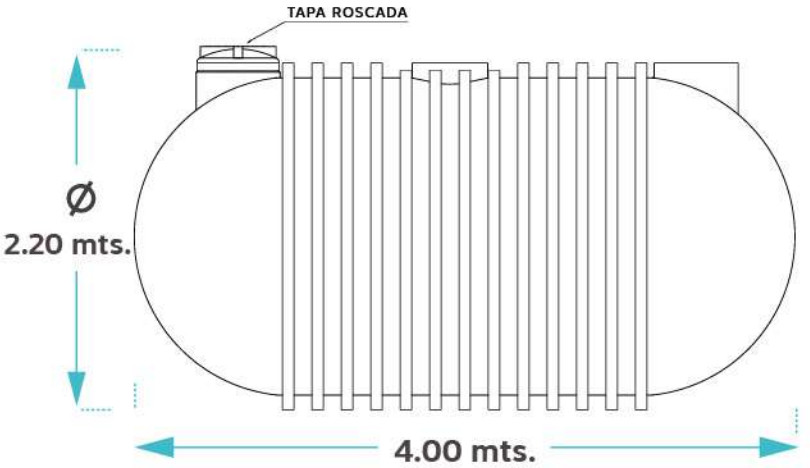

*Opcional a 3 entradas hombre**

LARGO	ANCHO	ALTO
4.00 mts	2.20 mts	2.20 mts

CUERPO ORUGA QUE APORTA RESISTENCIA

AHORRA HASTA 60%
MENOS EN COSTOS
VS OTROS MATERIALES

TANQUES
INTELIGENTES
INCLUYE TECNOLEVEL

ORUGA 18,000 LITROS

CISTERNA INDUSTRIAL

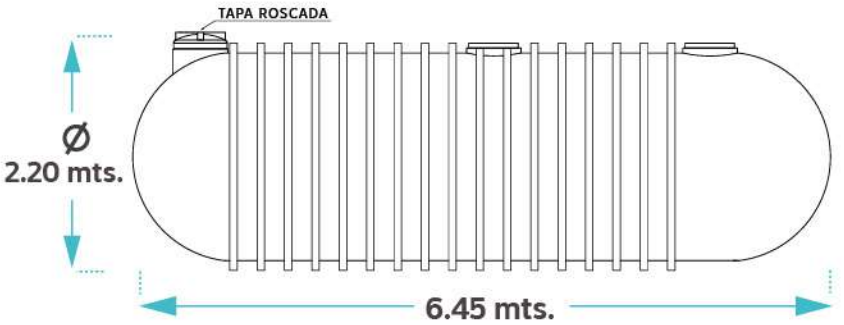

*Opcional a 3 entradas hombre**

LARGO	ANCHO	ALTO
6.45 mts	2.20 mts	2.20 mts

COLOR:

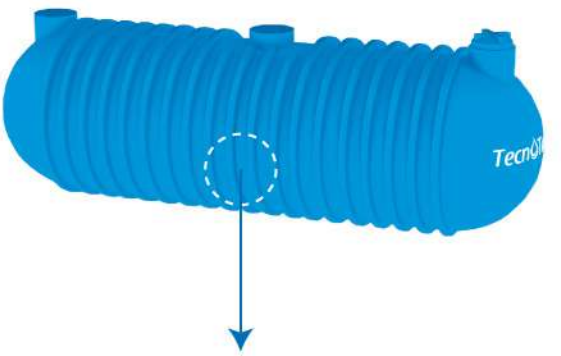

CUERPO ORUGA
QUE APORTA RESISTENCIA

AHORRA HASTA 60%
MENOS EN COSTOS
VS OTROS MATERIALES

TANQUES
INTELIGENTES
INCLUYE TECNOLEVEL

TecnoTanques

NODRIZAS / PIPAS

DESDE
10,000 LTS.
HASTA
15,000 LTS.

NODRIZA / PIPA 10,000 LTS.

HORIZONTAL

COLOR:

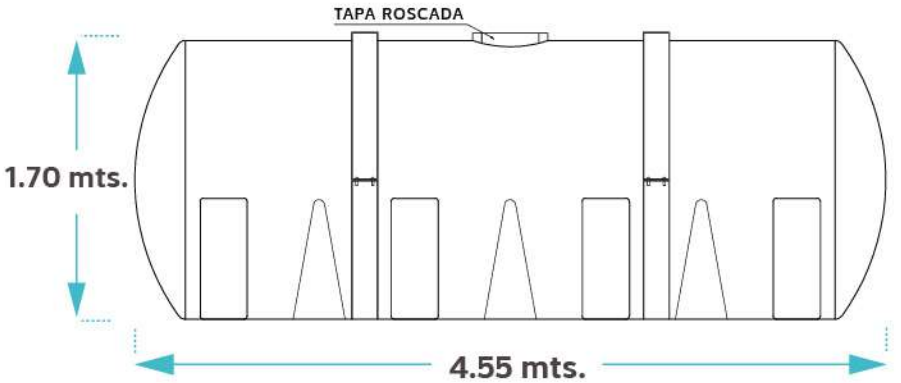

CINCHOS DE REFUERZO

TAPA ROSCABLE

SISTEMA ROMPEOLAS INTERNO

LARGO	ANCHO	ALTO
4.55 mts	2.25 mts	1.70 mts

IDEAL PARA TRANSPORTE EN REMOLQUE

INCLUYE ACCESORIOS PARA AGUA:

CONEXIÓN 3"

NIPLE 3"

VÁLVULA 3"

AHORRA HASTA 60%
MENOS EN COSTOS
VS OTROS MATERIALES

TANQUES
INTELIGENTES
INCLUYE TECNOLEVEL

NODRIZA / PIPA 15,000 LTS.

HORIZONTAL

COLOR:

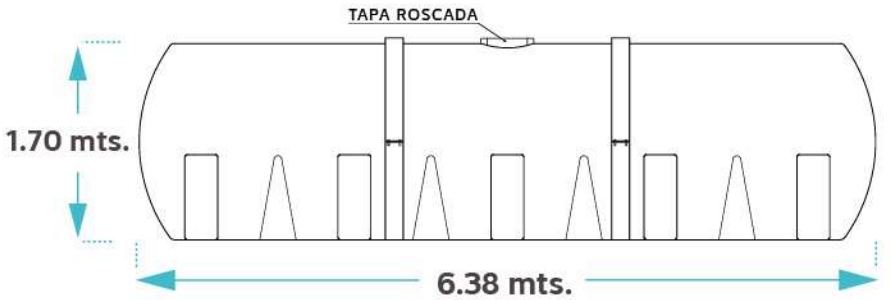

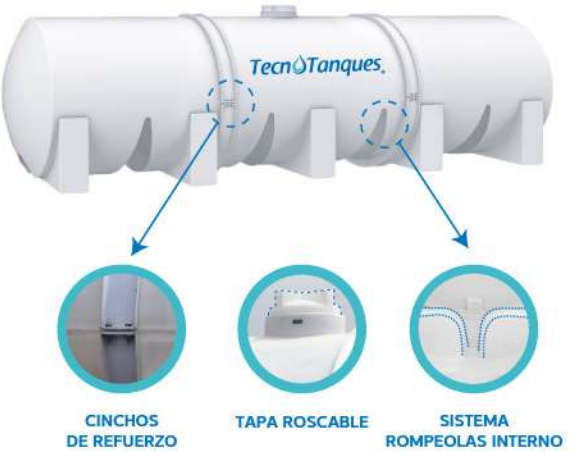

LARGO	ANCHO	ALTO
6.38 mts	2.25 mts	1.70 mts

IDEAL PARA TRANSPORTE EN REMOLQUE

INCLUYE ACCESORIOS PARA AGUA:

CONEXIÓN 3" **NIPLE 3"** **VÁLVULA 3"**

AHORRA HASTA 60%
MENOS EN COSTOS
VS OTROS MATERIALES

TANQUES
INTELIGENTES
INCLUYE TECNOLEVEL

TecnoTanques

TOLVAS / SILOS

DESDE
600 LTS.
HASTA
27,000 LTS.

TOLVA / SILO 600 LTS.

COLOR: ● ○

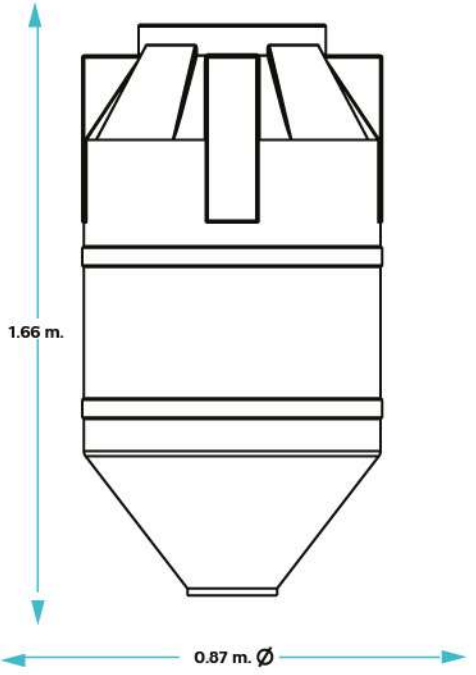

CONEXIÓN DISPONIBLE:

CONEXIÓN 2"

CONEXIÓN 1 ½"

AHORRA HASTA 60%
MENOS EN COSTOS
VS OTROS MATERIALES

TANQUES
INTELIGENTES
INCLUYE TECNOLEVEL

TOLVA / SILO 1,300 LTS.

COLOR: ● ○

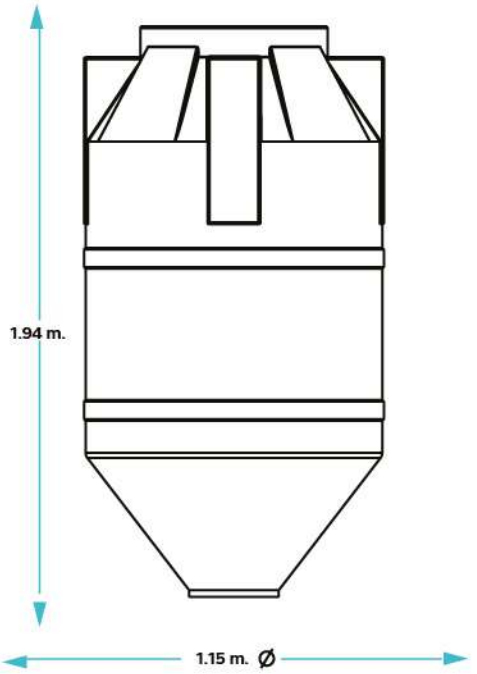

CONEXIÓN DISPONIBLE:

CONEXIÓN 2"

CONEXIÓN 1 ½"

AHORRA HASTA 60%
MENOS EN COSTOS
VS OTROS MATERIALES

TANQUES
INTELIGENTES
INCLUYE TECNOLEVEL

TOLVA / SILO 7,000 LTS.

COLOR: ● ○

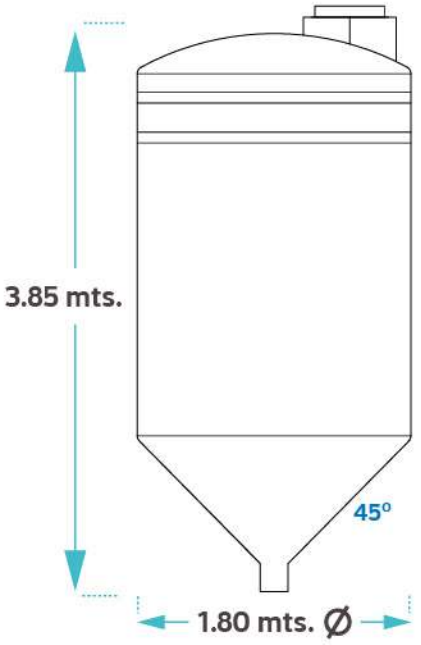

INCLUYE ACCESORIOS PARA AGUA:

CONEXIÓN 3"

AHORRA HASTA 60%
MENOS EN COSTOS
VS OTROS MATERIALES

TANQUES
INTELIGENTES
INCLUYE TECNOLEVEL

TOLVA / SILO 14,000 LTS.

COLOR: ● ○

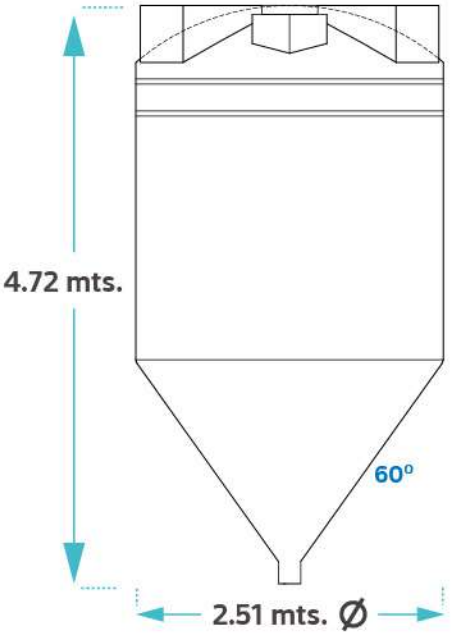

INCLUYE ACCESORIOS PARA AGUA:

CONEXIÓN 2"

AHORRA HASTA 60%
MENOS EN COSTOS
VS OTROS MATERIALES

TANQUES
INTELIGENTES
INCLUYE TECNOLEVEL

TOLVA / SILO 27,000 LTS.

COLOR: ● ○

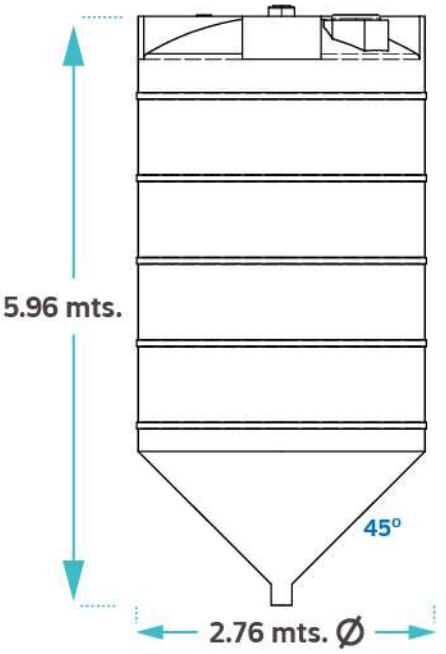

INCLUYE ACCESORIOS PARA AGUA:

CONEXIÓN 2”

AHORRA HASTA 60%
MENOS EN COSTOS
VS OTROS MATERIALES

TANQUES
INTELIGENTES
INCLUYE TECNOLEVEL

TecnoTanques | BIODIGESTORES

DESDE
600 LTS.
HASTA
1,300 LTS.

BIODIGESTOR 600 LTS.

COLOR: ●

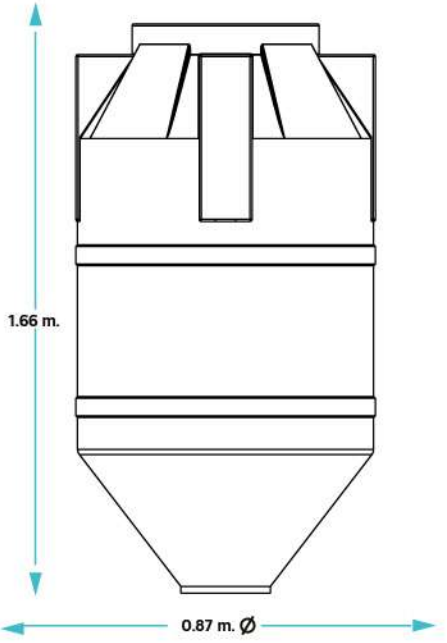

REGISTRO DE LODOS:

Capacidad	Altura	Diámetro
120 lts	46 cm	70 cm

* Registro de lodos se vende por separado

BIODIGESTORES	DIÁMETRO M.	ALTURA M.	COLOR
BIODIGESTOR 600 LTS	0.87	1.66	●

*Medidas aproximadas, ya que el polietileno puede llegar a tener una variabilidad del +- 3%

TIPO DE ZONA	PERSONAS	CONSUMO DIARIO POR PERSONA
Zona rural	5 personas	130 L
Urbano	2 personas	260 L
Oficina	20 personas	30 L

AUTOLIMPIEZA

DOBLE TRATAMIENTO

IMPERMEABLE

BIODIGESTOR 1,300 LTS.

COLOR: ●

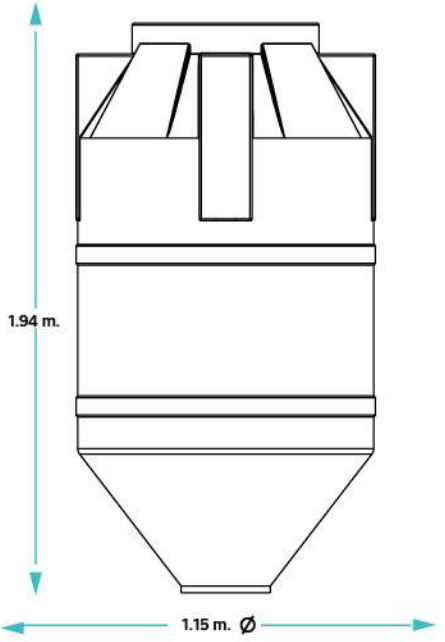

REGISTRO DE LODOS:

Capacidad	Altura	Diámetro
120 lts	46 cm	70 cm

* Registro de lodos se vende por separado

BIODIGESTORES	DIÁMETRO M.	ALTURA M.	COLOR
BIODIGESTOR 1,300 LTS	1.15	1.94	●

*Medidas aproximadas, ya que el polietileno puede llegar a tener una variabilidad del +- 3%

TIPO DE ZONA	PERSONAS	CONSUMO DIARIO POR PERSONA
Zona rural	10 personas	130 L
Urbano	5 personas	260 L
Oficina	43 personas	30 L

AUTOLIMPIEZA

DOBLE TRATAMIENTO

IMPERMEABLE

TecnoTanques

TECNOLOGÍA DE MEDICIÓN

TECNOLEVEL

Prevé desabastos personalizando alarma y obtén estadísticas.

Tecnolevel es un DISPOSITIVO Y APP con tecnología avanzada ideal para medir el nivel de llenado de un contenedor como tanque, tinaco, cisterna o aljibe mediante tecnología Wi-Fi.

¡Ahora también obtén estadísticas de aprovechamiento de tu contenedor!

Utiliza la tecnología a tu favor mantente abastecido de manera cómoda y confiable a través de su aplicación instalada en tu smartphone o dispositivo móvil.

TecnoTanques

CLORADOR DESINFECTANTE

Kit Desinfectante Hogar

- FÁCIL USO
- EVITA BACTERIAS Y MOHO
- RECARGABLE

Kit Desinfectante Industria

- EVITA BACTERIAS
- EVITA MOHO
- SANEA CONTENEDOR
- FÁCIL USO
- RECARGABLE
- AGUA LIMPIA Y SEGURA

TecnoClean H_2O

CLORADOR DESINFECTANTE DE AGUA

AGUA LIMPIA Y SEGURA PARA TU FAMILIA

TecnoTanques

DISPOSITIVO ANTISARRO

ANTISARRO PARA TINACOS DE AGUA

Previene la formación de sarro por 12 meses.

- SIATEMA ANTISARRO DOMÉSTICO
- EVITA EL ÓXIDO
- ELIMINA SARRO EN TUBERÍA
- EVITA GRIETAS

TecnoClean H_2O

AGUA LIMPIA Y SEGURA PARA TU FAMILIA

tecno racks

RACK INDUSTRIAL

USO RUDO E INDUSTRIAL

PROFUNDIDAD DE RACK 46 cm

FÁCIL DE ARMAR Y TRANSPORTAR

RESISTENCIA TOTAL SUPERIOR A 2 TONELADAS

RESISTENCIA GARANTIZADA 10 AÑOS DE GARANTÍA POR DEFECTO DE FABRICACIÓN

ACABADO DE PINTURA: PINTURA EN POLVO ELECTROSTÁTICA EPOXI POLIESTER HORNEADA A 180 C POR 30 MINUTOS

RACK INDUSTRIAL
ESTANTERÍA 3 REPISAS

OPTIMIZA TUS ESPACIOS
Y MEJORA TU PRODUCTIVIDAD

COLOR AZUL - NARANJA ESTRUCTURA · GRIS REPISA

- **FÁCIL INSTALACIÓN** y transportación
- **USO RUDO** e industrial
- **NIVELES DE** repisas ajustables
- **RESISTENCIA TOTAL** superior a 2 toneladas
- **FABRICADO CON** calibre 15 y 16
- **ACABADO CON PINTURA** Pintura en polvo electrostatica epoxi poliester horneada a 180° C x 30 minutos.
- **PESO** 40.24 kilos

www.tecnoracks.com.mx

Powered by levelgas

MEDIDOR DE GAS LP

EL MEJOR aliado para medir y controlar los niveles de GAS LP.

✓ FÁCIL instalación

Sensor para medir inalámbricamente el nivel de gas en tanques estacionarios de forma autónoma a través de comunicación SigFox IoT . Puedes consultar en tiempo real en su aplicación

"El Gaaas" el nivel que tiene tu tanque estacionario, realizar recarga y pago de gas LP. El usuario paga realmente los litros que marca su dispositivo con tarjeta de crédito o débito.

TecnoTanques

PLANTAS

- Santa Catarina, Nuevo León
- San Luis Potosí, San Luis Potosí
- Guadalajara, Jalisco
- Tultitlán, Edo. de México
- Mérida Yucatán
- Guatemala

TecnoTanques.com®

COBERTURA EN:

MÉXICO

Centro América

CONTÁCTANOS

En México:

33 4770 1610 | 33 4770 0503

33 3490 0134

info@dinamicaensoluciones.com

En Guatemala:

+502 3084 4452

Si eres constructor o profesional de la construcción solicita beneficios especiales.

TecnoTanques Tecnotanques.Oficial

TecnoTanques Tanques Industriales

www.tecnotanques.com

TecnoTanques.com®